Electrolux PROFESSIONAL

Modular Cooking
Gasspis 6 Brännare, 1200 MM

Produkt #

Modell #

Namn #

SIS #

AIA #



371004 (E7GCGL6C00) Gasspis. Bänkmodell. 1200mm. 6 öppna brännare (6x5,5kW).

Kort specifikation

Pos.

Gasspis (1200 mm) i bänkmodell 6 öppna brännare (6x5,5kW), för användning med naturgas, gasol eller stadsgas. Anpassad för anslutning underifrån eller bakifrån, och för montering mot enheter i Electrolux 700-serie.

Robust konstruktion i rostfritt stål
Toppskiva (1,5mm tjock) och frontpanel i rostfritt stål (AISI 304)
Galler i gjutjärn
Flower Flame brännare anpassar sig efter kokkärlets storlek för effektivare uppvärmning och ökad energisparning
Brännare utrustad med tändsäkring och pilotlåga för varje brännare
Justerbar temperatur från +140°C till +300°C
Ugnsutrymme i rostfritt stål med 3 gejderpar anpassade för GN-galler (2/1)
I höjdled justerbara fötter upp till 50 mm, i rostfritt stål (AISI 304)
Kapslingsklass: IPX4

.

Huvudfunktioner

- Enheten ska monteras på underrede, bryggmontage eller konsolsystem.
- De sex 5,5 kW högeffektiva blomformade flambrännarna gör att flamman kan anpassa sig efter olika stora kokkärl.
- Gasprodukt som levereras för användning med naturgas eller gasol, omvandlingsmunstycken levereras som standard.
- Stort kastrullstöd i gjutjärn (rostfritt stål finns som tillval) med långa mittfenor som gör att såväl stora som små kastruller kan användas.
- Pannstöden i gjutjärn kan diskas i maskin.
- Brännare med lågregulator.
- Släckskyddsmekanism på brännare skyddar mot gasläckage om lågan släcks oavsiktligt.
- Skyddad indikeringslampa.
- Kapslingsklass IPX 4.
- Lämplig som bänkinstallation.

Konstruktion

- Utvändiga paneler i rostfritt stål med Scotch Brite-behandling.
- 1,5 mm tjockt pressat rostfritt stål
- Rät vinkel mellan enheterna för att undvika utrymmen där smuts kan tränga in.

Övriga Tillbehör

- Tätningssats PNC 206086 ❑
- Stöd för bromontage, 1200 mm PNC 206139 ❑
- Stöd för bromontage, 1400 mm PNC 206140 ❑
- Stöd för bromontage, 1600 mm PNC 206141 ❑
- Slät stekhäll för en brännare. OBS: endast hälften av antalet brännare får täckas PNC 206260 ❑
- Räfflad stekhäll för en brännare. OBS: endast hälften av antalet brännare får täckas PNC 206261 ❑
- Slät kokhäll för en brännare. OBS: endast hälften av antalet brännare får täckas PNC 206264 ❑
- Blandare med rörlig kran (förlängning ingår ej) PNC 206289 ❑
- Förlängningsrör till vattenkran 700 line PNC 206291 ❑
- Rostfritt galler för två brännare PNC 206297 ❑
- Skorsten 1200 mm till XP 700 & 900 PNC 206306 ❑
- Höger och vänster sidoräcke. PNC 206307 ❑

• Wokstöd för gasbrännare - 700/900	PNC 206363	❑
• Fronträcke, rostfritt, 1200 mm	PNC 216049	❑
• Fronträcke, rostfritt, 1600 mm	PNC 216050	❑
• 2 sidotäckpaneler för bänkmodell	PNC 216277	❑
• Gasregulator	PNC 927225	❑

Företaget förbehåller sig rätten att göra ändringar i de produkter utan föregående meddelande.

Modular Cooking
Gasspis 6 Brännare, 1200 MM

Front

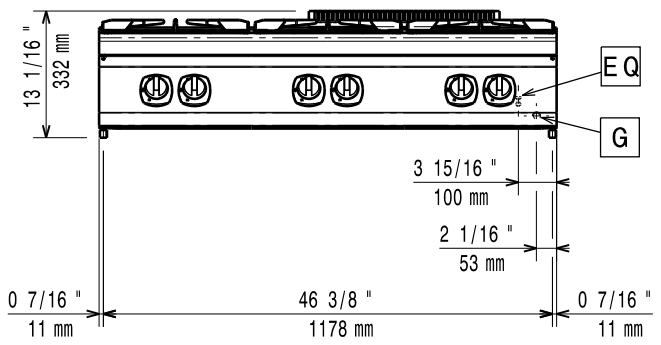

Sida

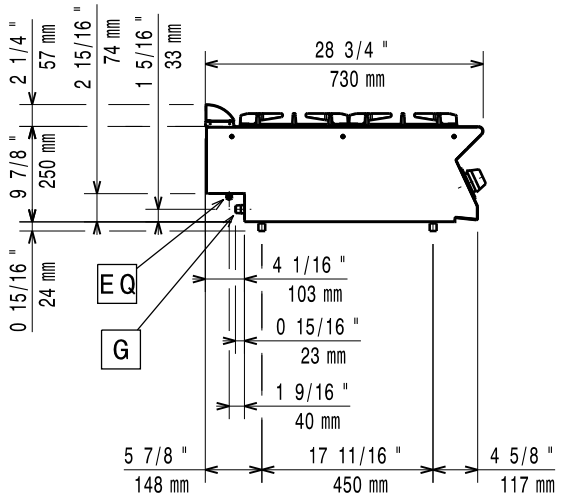

G = Gasanslutning

Topp

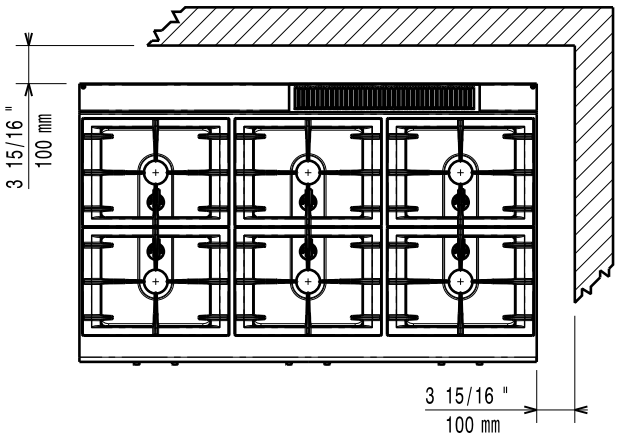

Gas

Gas, effekt:	33 kW
Standardgasleverans	Natural Gas
Gastyp alternativ:	LPG; Stadsgas
Gasintag:	1/2"

Viktig information

If appliance is set up or next to or against temperature sensitive furniture or similar, a safety gap of approximately 150 mm should be maintained or some form of heat insulation fitted.

Nettovikt:	55 kg
Fraktvikt:	69 kg
Frakthöjd:	530 mm
Fraktbredd:	820 mm
Fraktdjup:	1260 mm
Fraktvolym:	0.55 m³
Effekt främre brännare:	5.5 - 5.5 kW
Effekt bakre brännare	5.5 - 5.5 kW
Mitt brännare effekt:	5.5 - 0/5.5 - 0 kW
[NOT TRANSLATED]	N7CG
Bakre brännare mått - mm	Ø 60 Ø 60
Främre brännare mått - mm	Ø 60 Ø 60
Mitt brännare mått - mm	Ø 60 Ø 60

Företaget förbehåller sig rätten att göra ändringar i de produkter utan föregående meddelande.